הערות

1. קוטרי הצינורות, כיווני כניסתם, עומקי השוחות והמידות המצוינות באותיות יהיו כמסומן בתכניות או כפי שיורה המהנדס באתר.
2. אם לא צויין אחרת בחתכים לאורך, יהיו השיפועים האורכיים של התעלות בקרקעית השוחה זהים לשיפועיהם של צינורות הכניסה והיציאה אך לא פחות מ- 1%
3. קוטרי השוחות D - יהיו כדלקמן:

א. עבור H עד 0.80 מ' øD= 0.60
ב. עבור H מ- 0.81 מ' ועד 1.25 מ' - øD= 0.80
ג. עבור H מ- 1.26 מ' ועד 2.75 מ' - øD= 1.00
ד. עבור H מ- 2.76 מ' ועד 5.00 מ' - øD=1.25
ה. עבור H מ- 5.01 מ' ועד 7.00 מ' - øD= 1.50
ו. עבור H מ- 7.01 מ' ועד 9.00 מ' - øD= 1.80
ז. שוחות מעל 9.00 מ'- øD= 2.20
ח. קוטר התא יקבע כפונקציה של קוטרי הצינורות ומספר הצינורות הנכנסים ויוצאים מהתא. במקרה של מספר צינורות גדול וקוטרי צינורות גדולים, קוטר התא יקבע על ידי המהנדס.
ט. במערכות חיצוניות קוטר התא המינימלי יהיה 1.0 מ' גם עם עומק התא קטן מ1.25 מ'.

4. המכסים לתאי ביקורת יהיו בקוטר 0.60 מ'.
5. בשטחים פתוחים יהיו פני המכסה אופקיים, בכבישים ובמדרכות יבוטנו המכסים בשיפוע הדרוש כך שפניהם יתאימו בדיוק לפני הכביש או המדרכה. לאחר גמר השוחה ימרחו את חלקי היציקה בתושבות ומסגרות המכסים בגריז.
6. בכל השוחות יותקנו שלבים רחבים חרושתיים בשוחות בהן העומק יהיה מעל - 4.25מ' יותקן במקום שלבים סולם עשוי פיברגלס עם כלוב בטחון.
7. אטמים כמפורט בפרט יבוצע בין כל החוליות הטרומיות ובין החוליה העליונה ותקרה לרבות איטום ב SIKAFLEX
8. בשטחים פתוחים או מחוץ לתחום הדרך או המדרכה יותקנו תקרות רגילות, בתאים בקוטר 100 ו-125 ס"מ ובעומק מעל 2.50 מ' בכבישים ניתן לבצע חוליה עליונה קונית **באישור המתכנן מראש.**
9. בתאים מותקנים בקוים המונחים בשיפועים קטנים מ-0.5% יותקנו תחתיות בטון מתחת לחוליות הבסיס, בקוים ששיפועים מעל 0.5%, תבוצע שכבת מצע מהודק סוג א' בעובי 20 ס"ם בהתאם לפרטים בגיליון זה.

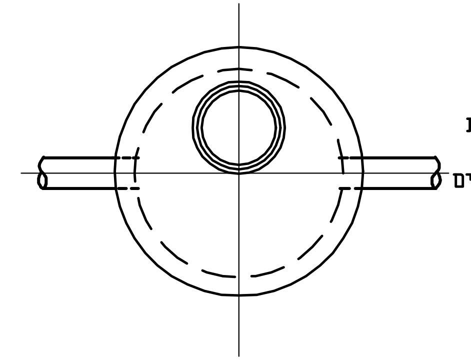

מבט על

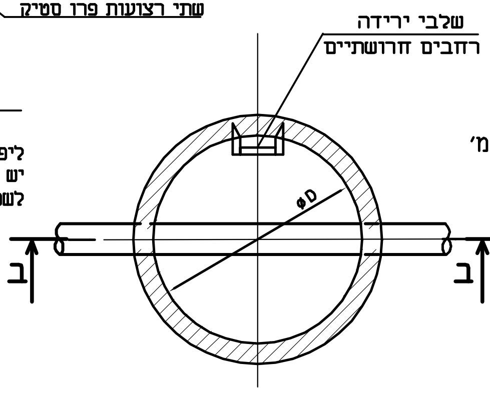

שלבי ירידה
רחבים חרושתיים
øD
ב
ב

חתך א-א

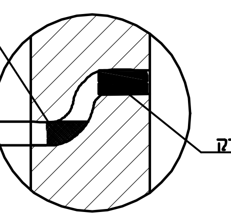

אטום
SIKAFLEXב
חוץ
פנים
שתי רצועות פרו סטיק

פרט D

ליפני התקנת חומר האיטום בתאים, יש לנקות היטב את שטח פני הבטון, לשטוף ולבדוק שהדופן ללא שברים.

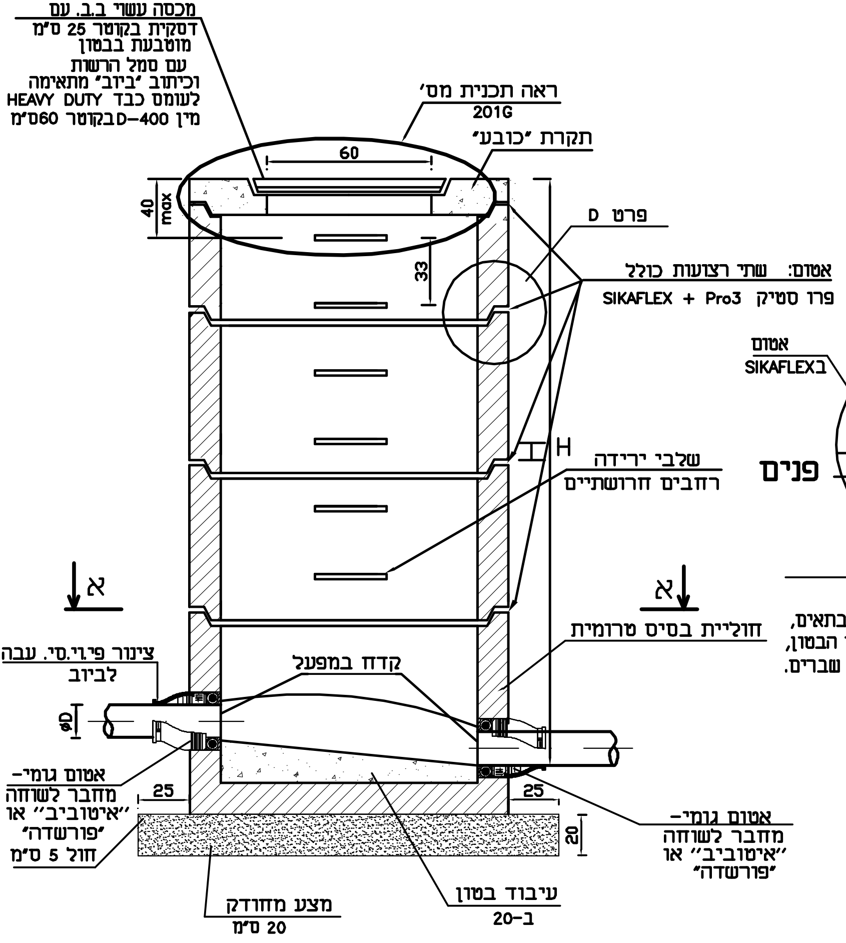

מכסה עשוי ב.ב. עם
דסקית בקוטר 25 ס"מ
מוטבעת בבטון
עם סמל הרשות
וכיתוב "ביוב" מתאימה
לעומס כבד HEAVY DUTY
מין D-400בקוטר 60ס"מ
ראה תכנית מס'
201G
תקרת "כובע"
60
40
max
33
פרט D
אטום: שתי רצועות כולל
SIKAFLEX + Pro3 פרו סטיק
H
שלבי ירידה
רחבים חרושתיים
א
א
חוליית בסיס טרומית
צינור פי.וי.סי. עבה
לביוב
קדח במפעל
øD
אטום גומי-
מחבר לשוחה
"איטוביב" או
"פורשדה"
25
25
20
חול 5 ס"מ
אטום גומי-
מחבר לשוחה
"איטוביב" או
"פורשדה"
מצע מהודק
20 ס"מ
עיבוד בטון
ב-20

חתך ב-ב

שוורץ אריה
מהנדסים יועצים
ב"ש - יהודה הנחתום 4 טל: 08-6281292/3/4, פקס: 08-6285920
e_mail: as@as-eng.com
ariehs@as-eng.com

שם תוכנית	תא ביקורת	ללא ק.נ.מ
מס' תוכנית	201	תאריך 12.05.09

k:\DWG\pratim\201